Cylindre de commande SIN-DFR pour mandrin à diaphragme de type D

Caractéristiques techniques

- Cylindre spécifique pour actionner le mandrin de serrage à membrane
- Surface de piston réduite/large pour l'ouverture/la fermeture
- Alimentation de 1 ou 2 fluides par joint tournant
- Détecteur de position linéaire LPS pour contrôler la course du piston

Dotation standard

- Cylindre avec kit de montage LPS-XS, sans détecteur de position LPS-XS, sans joint tournant
  LPS-XS voir page 237

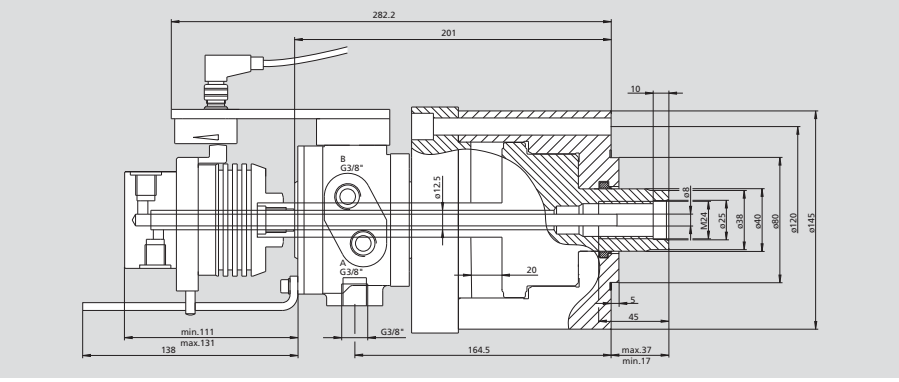

SIN-DFR-LPS-XS avec joint tournant passage 1 fluide réf. 044860 (sans joint tournant*)
SIN-DFR-LPS-XS avec joint tournant passage 2 fluides réf. 044861 (joint tournant double passage inclu)

Surface piston A Traction cm²	Surface piston B Pression cm²	Pression A min/max bar	Pression B min/max bar	Force traction min./max. kN	Force de serrage min./max. (36 bar max.) kN	Viteasse Rot. max. r.p.m.	Quantité Huile at 30 bar 50°C dm³/min	Masse cylindre kg	Moment d'inertie kg·m²	Masse Joint tournant 1 Passage kg	Masse Joint tournant 2 Passages kg
21	74	3-70	3-36	0.6/14	2.2-27	7000	1.5	9	0.016	0.4	1.5

* à commander séparément

Installation

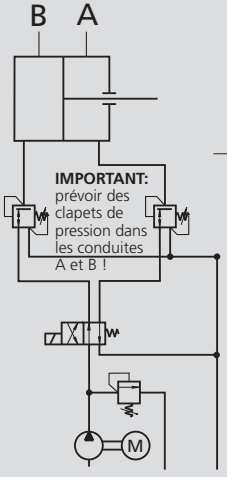

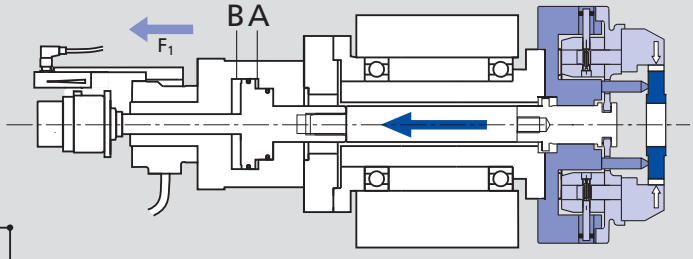

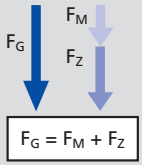

F_G = Force de serrage totale

F_M = Force de serrage de la membrane (force de serrage élastique)

F_Z = additional clamping force applied by the actuating cylinder

La force de serrage totale (F_G) est la somme de la force de serrage par membrane/force (F_M) de serrage élastique (F_Z), qui est produite par la force de traction (F_1) du cylindre de commande.

La force de serrage totale (F_G) peut être ainsi augmentée progressivement par la pression réglable du cylindre de commande.

Important: Prévoir des clapets de pression sur le cylindre pour pouvoir régler séparément la traction/pression.